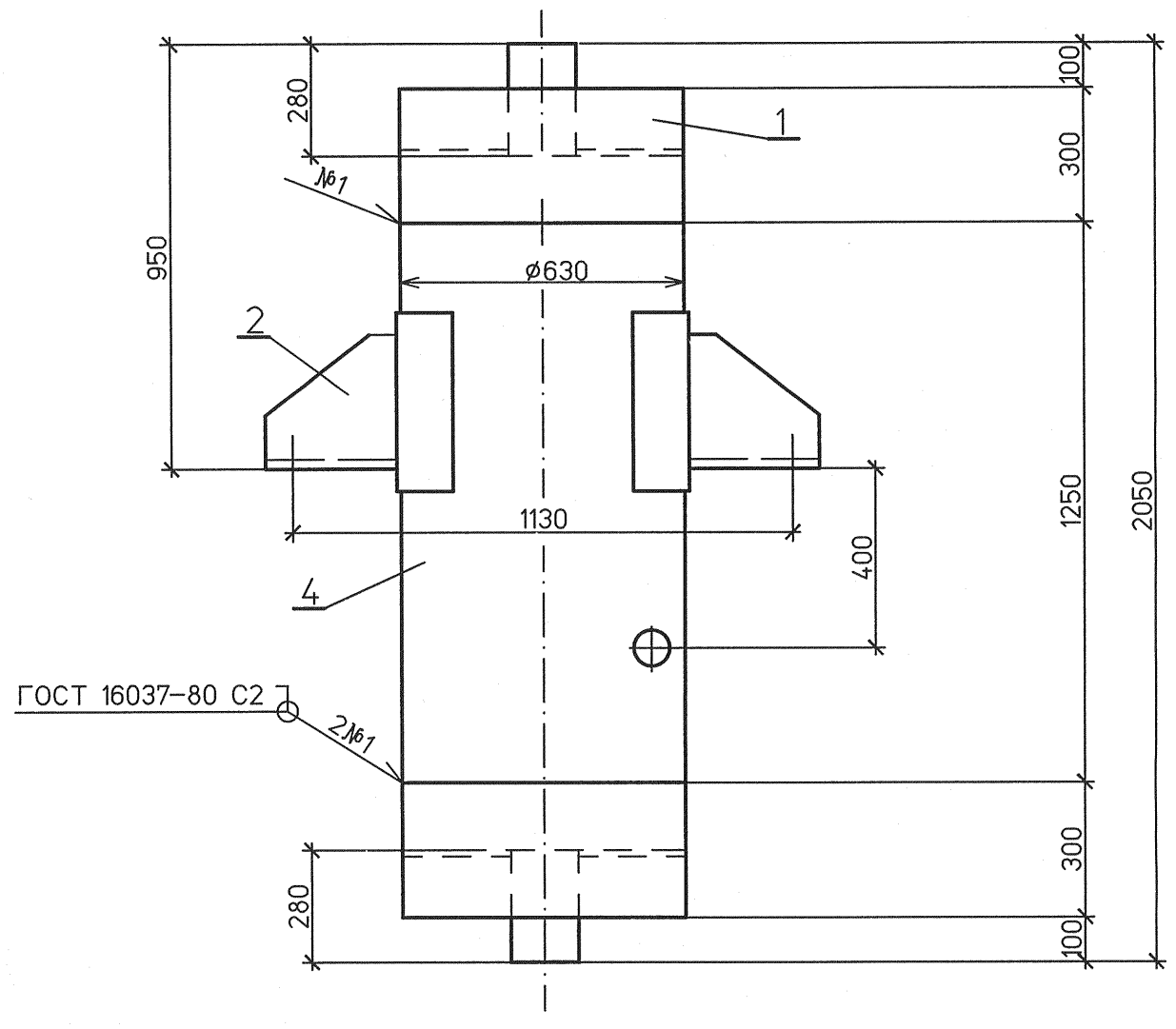

План

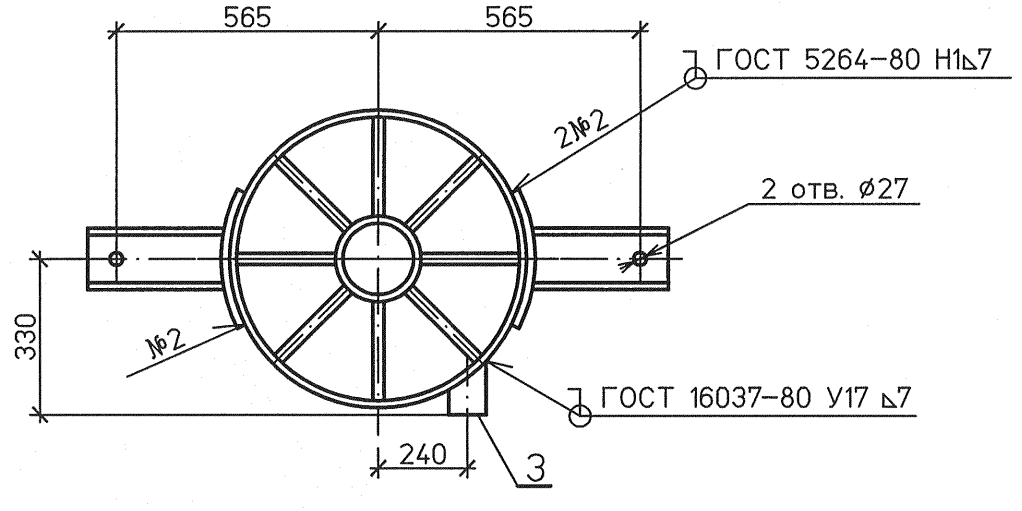

Развертка конца детали поз.3 (1:2)

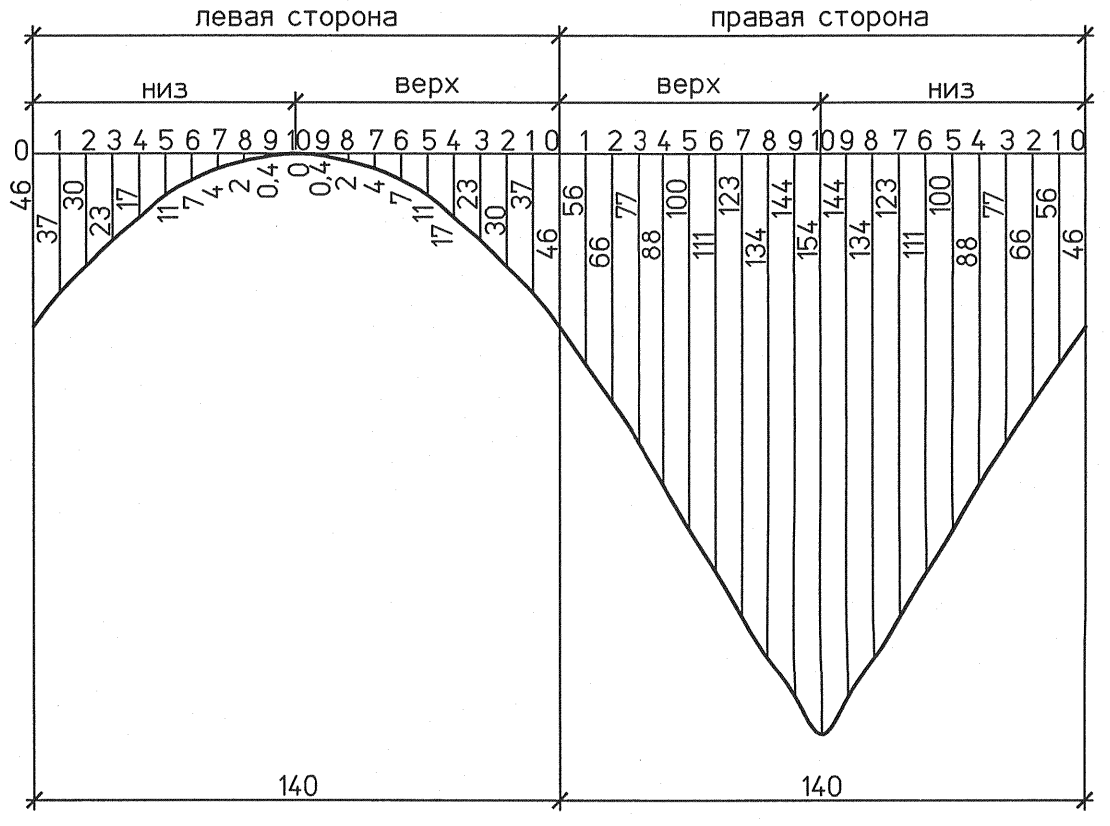

Разметка отверстия в трубе (1:2)
(для детали поз.4)

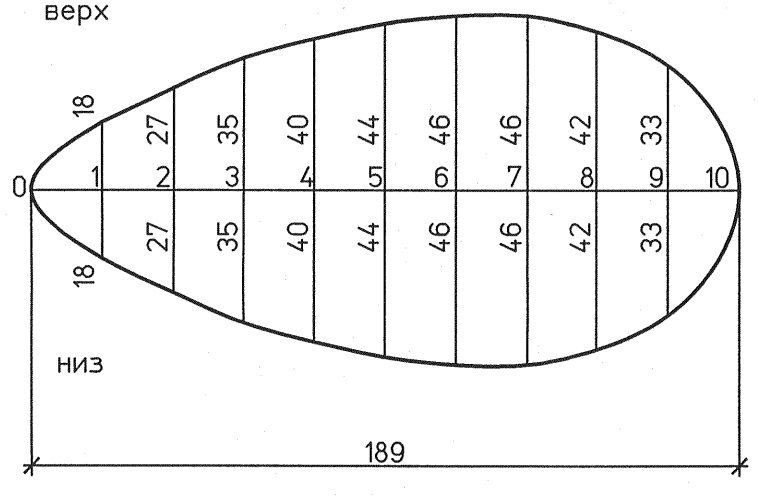

Спецификация деталей

Поз	Обозначение	Наименование	Кол.	Материал	Масса, кг ед.	Масса, кг общ.	Приме-чание
1	1350.12.38А-30UHJ-1837-TD л.4.1	Днище	2	Сборный	152,63	305,26	
2	01 ОСТ ОСТ 34-10-738-93	Лапа с накладкой 630У	2	Сборный	18,0	36,0	
3	ГОСТ 1050-88	Труба 89х5 L=200	1	20 ТУ 14-3-190-82	2,1	2,1	
4	ГОСТ 20295-85	Труба 630х12 L=1250	1	17ГС ГОСТ 19281-89	232,04	232,04	
	ГОСТ 9467-75	Наплавленный металл		Э50А		0,2	

Итого: 575,4 кг

7 Антикоррозионное покрытие расширителя дренажей:

–Эмаль термостойкая КО-8101 по ТУ 2312-237-05763441-98 – 4 слоя.

Изм.	Кол.уч.	Лист	№док.	Подп.	Дата
Н. контр.		Михеев			13.05.14
ГИП		Трапезников			13.05.14
Нач. отд.		Волков			13.05.14
Проверил		Шкитилева			13.05.14
Разработал		Михеев			13.05.14

1350.12.38А-30UHJ-1837-TD

Объекты III очереди строительства ЗАО СГК (ТЭЦ)

Трубопроводы машзала БВД в осях 16-28 в рядах А-В и внутристанционные трубопроводы.

Стадия	Лист	Листов
Р	4	

Расширитель дренажей. Сборочный чертеж.

ОТКРЫТОЕ АКЦИОНЕРНОЕ ОБЩЕСТВО ИНСТИТУТ ТЕПЛОЭЛЕКТРОПРОЕКТ НИЖНИЙ НОВГОРОД

Файл

Формат А4х3

Дополнительные подписи

Взам. инв. №

Подпись и дата

Инв. № подл. 83751